令和５年12月１日

県新人出場チーム顧問　様

香川県中学校体育連盟
バレーボール競技部
部会長　木村　文昭
部長　　末澤　和士

令和５年度　第60回香川県中学校新人体育大会
バレーボール競技監督・代表者会議について（お知らせ）

各校バレーボール部顧問の先生方には、日頃より県中体連及び県協会中学部会の競技運営にご理解、ご協力をいただきありがとうございます。

さて、標記の件につきまして、下記の通り ZOOM を利用しての Web 会議で監督・代表者会を行います。年をまたいで、新年の忙しい折の会議ではありますが、ご理解とご協力をお願いいたします。

記

１．**会議日時**　令和６年１月13日（土曜日）
女子会議：１０：００～１０：３０（ＺＯＯＭへの入室が　９：５５からです。）
男子会議：１０：４５～１１：１５（ＺＯＯＭへの入室が１０：４０からです。）

２．**ＺＯＯＭ**　会議ID：９１４　７７４　４４３８
Pass：１Ｅｎ６７Ｌ　（いち　いー　えぬ　ろく　なな　える　、ＥとＬは大文字）
※下のＱＲコードからも入室できます。
※入室した際の名前表示は、校名を付けてください。例）多度津中・末澤和士

３．**会議資料**　香川県バレーボール協会中学部会のホームページにアップ（１２月下旬を予定）します。会議参加の際にお手元へご準備ください。また、事前に資料をお目通しください。スムーズな会議運営にご協力をお願いします。

４．**その他**　①参加申込用紙（メンバーエントリー表）は、公印が押されたものを１部、多度津中学校へ郵送してください。令和６年１月12日（金曜日）を到着締め切りにします。
②Ｗｅｂ会議環境が整わない場合は、多度津中・末澤へ事前にご一報をお願いします。

５．**連絡先**　多度津町立多度津中学校
末澤　和士
〒764-0014　仲多度郡多度津町本通２丁目11番55号
TEL：０８７７－３３－２２７１　　FAX：０８７７－５６－６４１０

ZOOM 入室ＱＲコード→

以上

第６０回　香川県中学校新人体育大会　バレーボール競技

監　督　・　代　表　者　会　議

令和６年１月 13 日（土）10：00～（女子）、10:45～（男子）
ZOOM による WEB 会議

１　競技日程・競技会場の確認

２　競技運営上の確認

３　審判上の確認

４　開会式・閉会式について

５　エントリー変更・訂正について
「変更届」を、入場手続き後に提出する。その後の変更はいかなる場合も認められない。

６　医務関係
養護教諭が配置されますが、病院へ搬送される場合は、チーム関係者か保護者の付き添いでお願いします。私事のテーピング固定や医療処置はできません。

７　諸連絡
（１）　大会運営・会場使用上の注意
◎　新型コロナウイルス感染症の感染拡大防止対策を講じます。ご協力お願いします。
◎　今後も使用する施設ですので、各校で十分に事前指導をお願いします。
◎　選手および入場者へ、以下の項目について連絡・徹底をお願いします。
①　選手・入場者ともに、公共マナー、競技運営上のマナーを守ること。
②　応援時はマスクを着用し、声を出すことや手すりをたたくなどの応援は控える。
③　館内の通路や観覧席では、ボールの使用やアップはできない。（チーム間および選手間の密を避け、柔軟程度しかできません。）
④　ベンチでの給水はできるが、それ以外の飲食は２階観覧席で行うこと。
⑤　上靴と下靴の区別をつけ、下靴は各自の袋に入れて観覧席へ持っていくこと。
⑥　荷物は観覧席で保管すること。貴重品の管理は各校で責任を持って行うこと。
※所定の場所で着替えをすること。
⑦　ごみは各チームで責任をもって持ち帰ること。
⑧　写真や動画の撮影については、フラッシュを使用しないこと。
ＳＮＳやネット上等への動画投稿・公開は禁止します。
⑨　館内の電源は使用しないこと。（ビデオやポットなど）
⑩　盗難には、十分注意すること。
⑪　体育館玄関（レンガ前）には、絶対に駐車しないこと。

（２）中体連事務局より
◎インフルエンザ予防・新型コロナ感染症感染予防に努めてください。
インフルエンザや新型コロナ感染症等罹患の為の欠場による取扱い
①　当該チームの欠場により、その郡市から復活出場措置は行わない。
②　当該チームの大会参加記録は「参加」として記録する。
③　試合記録は当該チームの不戦敗とし、規定に則り、各セット０－２５での敗戦とする。
④　競技日程及び試合開始予定は変更せず、次の試合の繰り上げは行わない。

インフルエンザ対応等について（周知）

インフルエンザ対応について

インフルエンザ等の感染症による学級閉鎖や学校閉鎖は、感染経路を断つための学校保健安全法に基づく学校としての対応である。したがって、インフルエンザなどの感染症の感染防止の観点から学級閉鎖等の対策が講じられている対象生徒の大会参加は認めない。（大会：県中体連が主催する大会）

＜全競技部に共通する香川県中学校体育連盟の救済措置＞

大会申込み以降に発生した感染症等による不測の事態に対し、以下の項目を認めることとする。

① 登録メンバーの変更（ただし、当該部活動に所属している部員であること。）
② 各競技部の申合せ事項（見解を覆さない範囲での申合せ事項について協議する。）

各学校においては、学級閉鎖や学校閉鎖の意味を十分に理解するとともに、選手や保護者の心情を十分考慮し、県中体連各競技部が認める救済措置を活用する等、適切な対応をお願い致します。

＜競技部として＞

インフルエンザ等感染症による学級閉鎖や学校閉鎖に該当した場合、その該当選手、選手の保護者、顧問の３者間で体調や心情面をふまえて十分に協議すること。その協議において３者間で納得を得て、合意が形成された上で、最終的に校長の判断を仰ぎ、選手の出場の可否が決定されるものとする。

◎積雪など悪天候による大会の実施情報については、１月 27 日（土）当日の 6:00 から 6:30 の間で連絡します。
◎選手、生徒への指導や助言などに十分配慮をお願いします。メディアを通じて公開されても、一般的に理解される立ち振る舞いで指導に当たりましょう。
◎公正、公平な大会運営にご理解とご協力をお願いします。
◎体育館の入場・退場は、レンガ階段を使用して２階出入り口からお願いします。体育館１階出入り口は体育館職員及び大会競技役員の出入り口として、区別をします。

８　質疑応答

９　抽選

○手順①郡市抽選順決定のくじ引きを行います。　（※男女同じ、郡市の代表者）
②トーナメント枠抽選を行います。　（チームの代表者）
③欠席チームは、全体の抽選の後に郡市の代表者が抽選します。
④抽選枠読み上げ確認を行います。

１０　その他

○この大会は、感染症予防対策（換気促進）のため空調設備を稼働させて大会を進める。空調費は、各学校負担とし１試合につき 3,000 円を当日徴収する。

○令和６年度　県総体は、令和６年７月 24 日（火）第１日目、25 日（水）２日目の予定で日程調整をしています。場所は、丸亀市民体育館です。４面運営・全面冷房の熱中症対策のもと、２日間開催で行う予定です。また、四国総体は８月３日（土）、４（日）で香川県開催・丸亀市民体育館の予定です。
○Ｕ－１４大会、県優勝大会について
○男子：香川・岡山交流大会 瀬戸内カップ について

令和５年度 第６０回　香川県中学校新人体育大会（バレーボール競技）大会要項

１　目　的　　この大会は、中学校教育の一貫として、中学校生徒に広くバレーボール競技実践の機会を与え、技能の向上とアマチュアスポーツ精神の高揚をはかり、心身ともに健康な中学生を育成するとともに相互の親睦を図るものである。

２　主　催　　香川県中学校体育連盟　香川県教育委員会

３　後　援　　香川県中学校長会　香川県学校体育会

４　主　管　　香川県中学校体育連盟バレーボール競技部

５　期　日　　令和６年１月27日（土）、28日（日）

６　会　場　　丸亀市民体育館（丸亀市）　２日間ともに８：30開館

７　参加資格

（１）香川県中学校体育連盟に所属する学校および地域スポーツ団体等のチームとする。

（２）郡市予選会に出場し、県大会参加資格を得たチームであること。

（３）不参加の郡市がある場合には、棄権として取り扱い、チームの増減は原則認めない。

（４）参加した場合に守るべき条件として、大会の申し合わせ事項などに従うとともに、円滑な大会運営に協力すること。また、参加に際して、責任ある当該校校長・教員・部活動指導員や団体代表者が生徒を引率すること。万一の事故発生、不測の事態に備えて、対応・対策に万全を期すこと。

（５）大会の主催者・主管者は、個人情報保護に関する法令を遵守し、（公財）日本中学校体育連盟個人情報保護方針・規定に基づき、取得する個人情報について適正に取り扱う。また、取得した個人情報は競技大会の資格審査・競技大会運営上必要なプログラム編成及び作成・ホームページ・掲示板・報道発表（記録集）等、その他、競技運営上及び競技に必要な連絡等に利用する。大会に参加する各選手はこれに同意すること。

８　引率者及び監督

（１）引率者・監督・コーチは当該校の校長・教員・部活動指導員※１とする。（部活動指導員は、他校の引率者及び依頼監督にはなれない。）（※１→ここでいう部活動指導員は、学校教育法施行規則第78条の２に示されている者とする。）地域スポーツ団体等は、日本中学校体育連盟バレーボール競技部の加入規約に準じるとともに、香川県中学校体育連盟へ加入申請を行った際に提出した書類に記載されている指導者であること。

（２）本大会に出場するチーム・選手の引率者、監督、部活動指導員、外部指導者（コーチ）等は、部活動の指導中における暴力・体罰・セクハラ等により、任命権者又は学校設置者から懲戒処分を受けていない者であることとする。校長はこの点を確認して、大会申込書を作成する。なお、外部の指導者は当該校校長から暴力等に対する指導措置を受けていないこととする。また、地域スポーツ団体等の指導者に関しては、日本中学校体育連盟バレーボール競技部と香川県中学校体育連盟の加入規約を遵守し、違反にあたらない指導者であることとする。

９　参加チーム数

（１）７地区のブロックから選出された男子 20 チーム、女子 20 チームによって行う。各地区ブロックの予選通過チーム数は、９月に行われる香川県中学校体育連盟の会議において決定する。

（２）１チームに監督１名、コーチ１名、マネージャー１名（生徒）、選手 12 名とする。

（３）県強化大会上位チームの郡市にシード枠を与える。

１０　競技規則

（１）2023 年度（公財）日本バレーボール協会６人制競技規則及び競技要項による。

（２）ネットの高さは、男子 2.30m、女子 2.15m とする。

（３）大会使用球は、（公財）日本バレーボール協会検定４号球、人工皮革カラーボール（男子：ミカサ V400W、女子：モルテン V4M5000）とする。

（４）リベロプレーヤーは、２名以内とする。

（５）トーナメント方式とし、すべて３セットマッチとする。また、~~３位決定戦は行わない。~~３位決定戦を行う。

（６）今大会は、（公財）日本中学校体育連盟バレーボール競技部における「給水のためのタイムアウト」は採用しない。

（７）全ての試合において、試合前後のあいさつは、エンドライン整列後からアタックライン上に両チーム寄り合って行う。また、各セットのコートチェンジを行う。

（８）各チーム、インフルエンザや新型コロナウイルス等の感染症の対策を講じて参加することとする。

１１　表彰

（１）優勝チームに優勝旗、賞状を授与する。

（２）第４位までを入賞とし、賞状を授与する。

１２　参加申込

（１）参加申込は、別紙申込用紙（県新人申込様式③）に必要事項を記載し、当該校校長や団体代表者の押印を受け、1 部提出すること。

（２）申込用紙は以下の１５連絡・申込先へ郵送する。期日は令和６年１月 12 日（金）必着とする。

１３　諸会議　（１）代表者会議・組み合わせ抽選会

・日時　令和６年(2024年)1月13日（土）10：00～

・場所　多度津町立多度津中学校

・留意事項　ZOOMを利用してのオンラインWEB会議で代表者会議と組み合わせ抽選を行う。代表者会議には必ず各校１名は参加すること。欠席の場合は、組み合わせ等の連絡はしない。

（２）監督会議

・日時　令和６年（2024年）１月27日（土）

・場所　丸亀市民体育館

・留意事項　監督打ち合わせの際に、「選手変更届（競技様式１）」を提出すること。各チームの代表者１名は必ず参加すること。

１４　その他　（１）開・閉会式は、簡略化して行う。表彰はコート表彰とする。その際は登録選手とマネージャーが参加すること。

（２）大会期間中の負傷・疾病については、「独立行政法人日本スポーツ振興センター法」の定めを適用する。また、競技中の負傷・疾病については応急手当のみ行う。ただし、地域スポーツ団体等に所属する中学生については適用されない。各団体で保険に加入しておくこと。

（３）試合開始時刻を設定し、~~選手及び関係者の試合会場入場制限を行う。また、観客については「登録選手とマネージャー1名につき、その保護者1名」とし、観客席のみで観戦・応援できるものとする。（感染状況によっては、制限をかける場合がある。）~~

（４）会場・施設の使用については、使用規定を守ること。

（５）試合ごとに指定したチームからラインジャッジと得点の補助員を出す。

（６）チーム（選手）のユニフォームについては（公財）日本中学校体育連盟バレーボール競技部における「全国大会参加チームのユニフォーム規定」に準ずること。また、監督・コーチ・マネージャーは規定のマークを左胸部につけること。

１５　連絡・申込先　多度津町立多度津中学校

〒764-0014　仲多度郡多度津町本通２丁目11番55号

Tel：0877-33-2271　Fax：0877-56-6410

県中体連バレーボール競技部　事務局

競技部長　末　澤　和　士

（県新人申込様式③）

令和５年度　第６０回香川県中学校新人体育大会（バレーボール競技）参加申込書

ブロック名		性　　別	男　子　・女　子
団　体　名 （校名または チーム名）		団　　体 所　在　地	
引率責任者		団体連絡先	
監　督　名		コ　ー　チ　名	
ﾏﾈｰｼﾞｬｰ 名		主　将　名	

※　部活動指導員は氏名の前に部、コーチが外部指導者の場合は、氏名に（　　）をつけること。
※「備考」の欄は、合同チームや地域スポーツ団体等の場合、学校名を記入すること。

番号	背番号	選　　手　　名	学年	身　長	備　考 （学校名）
1					
2					
3					
4					
5					
6					
7					
8					
9					
１０					
１１					
１２					

上記の者は、本校在校生徒または、チーム所属選手で標記大会に参加することを承認します。

令和　　年　　月　　日

中学校長または地域スポーツ団体等責任者の署名

＿＿印

合同チームの連名中学校長の署名

＿＿印

香川県中学校体育連盟会長　殿

≪ 競技様式１ ≫　　専門委員長（競技部保管）

エントリー交代・変更届

（注）入場手続き時に提出しなければ無効とする。

大会名	第60回香川県中学校新人体育大会バレーボール競技

種別	男 ・ 女 （ ○ で 囲 む ）

チーム名	

監督氏名	

申込の記載通り、変更ありません。	
申込の記載を、下記のとおり変更します。	

※入場手続き時に、どちらかに○をつけ、必ず提出してください。

令和　6　年　1　月　　日

チーム役員（監督等）を変更する場合

旧事実							新事実				
監督	氏名		校長教員	部活動指導員	任命権者	⇒	氏名		校長教員	部活動指導員	任命権者
コーチ	氏名		校長教員	部活動指導員	任命権者	⇒	氏名		校長教員	部活動指導員	任命権者
マネージャー	氏名					⇒	氏名				

※監督・コーチは、「校長・教員」「部活動指導員」の欄は、該当する方に○をつける。さらに、部活動指導員の場合は任命権者を記入すること。（任命権者とは、都道府県または区市町村教委、学校法人などである。）

申込に記載の選手が交代する場合

旧事実		新事実				
背番号	選手氏名	背番号	選手氏名	学年	身長（cm）	備考

申込選手の背番号を変更する場合

旧番号												
	↓	↓	↓	↓	↓	↓	↓	↓	↓	↓	↓	↓
新番号												

令和5年度　香川県中学校新人体育大会　出場校

男子

	郡市	学校名	抽選枠	シード
1	高松	三木		
2	高松	山田		
3	高松	香川第一		
4	高松	龍雲		
5	高松	桜町		
6	高松	下笠居		
7	高松	国分寺		
8	高松	木太		
1	さ・東	東かがわクラブ	1	1
2	さ・東	さぬき南	19	2
1	綾・坂	白峰		
2	綾・坂	綾川		
1	丸亀	香川アンフィニ		
2	丸亀	丸亀西		
1	仲・善	満濃	10	3
2	仲・善	多度津		
1	三豊	三豊		
2	三豊	ラポールMITOYO		
1	小豆	土庄	9	4

女子

	郡市	学校名	抽選枠	シード
1	高松	香川第一	1	1
2	高松	木太	10	4
3	高松	高松北		
4	高松	三木		
5	高松	国分寺		
6	高松	勝賀		
7	高松	桜町		
8	高松	古高松		
1	さ・東	志度		
2	さ・東	大川・白鳥・引田		
1	綾・坂	綾川		
2	綾・坂	オール坂出バレークラブ		
1	丸亀	香川リアンテーナ	20	2
2	丸亀	綾歌		
1	仲・善	満濃	11	3
2	仲・善	琴平		
1	三豊	観音寺中部		
2	三豊	三豊		
3	三豊	三野津		
1	小豆	土庄		

バレーボール競技

会場	丸亀市民体育館	期日	1月27日（1日目） 1月28日（2日目）	開始時刻	9:11(1日目) 9:11(2日目)

		小豆	さ東	高松	綾坂	丸亀	仲善	三観	合計
参加チーム数	男子	1	2	8	2	2	2	2	19
	女子	1	2	8	2	2	2	3	20
シード権	男子	4	1，2				3		
	女子			1,4		2	3		

<大会役員>

部長	木村　文昭						
副部長	山下　孝	仁谷　美樹	谷本　佳昭				
救護	小野　ななみ(27日)	岡谷　愛莉香(28日)					
総務事務	末澤　和士	近藤　匡史	三好　直美				
総務	高橋　すみれ	植松　彩香	信原　しずく	三木　亜優美	八木　友子		
	六車　信子	大路　岬	高野　沙苗	森　愛美	近藤　陽子		
	池田　彰子						
競技	河田　悦司	矢野　美涼	熊野　誉絵	豊島　大輔	山本　佳子		
	桑島　正和	香川　茜	岡　雅彦				
審判	高橋　宏行	綾田　英治	徳永　貴仁	西山　晃平	萱原　恭弘		
	坂井　建太	角谷　健太	小柳　昌弘	木村　庄吾	稲木　梨沙		
	岩部　猛	矢野　秀樹	佐藤　侑樹	中西　俊輔	丸野　裕太		
	古本　夏巳	濱名　浩之	槍水　智哉	端山　陽介	嶋田　国照		
	松﨑　均	徳永　勝也	角　也寸志	井口　結	大西　俊輝		
	河野　証憲	寒川　大亮	藤井　康平	草薙　泰斗	西山　亮平		
	熊野　恵太						

<組み合わせ>

（男子）

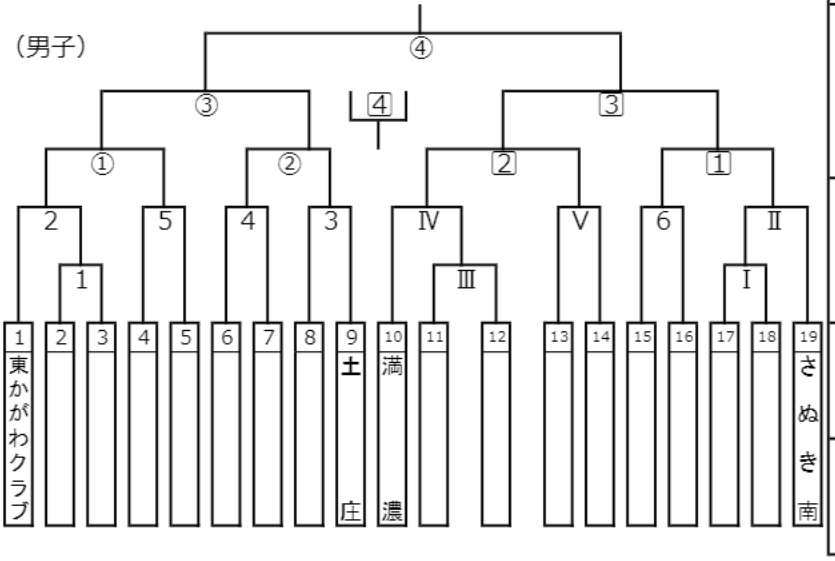

コート	試合順	プロト時刻		試合結果		
A	1	1日目	9:00		-	
	2	〃	10:15		-	
	3	〃	11:15		-	
	4	〃	12:15		-	
	5	〃	13:15		-	
	6	〃	14:15		-	
B	Ⅰ	1日目	9:00		-	
	Ⅱ	〃	10:15		-	
	Ⅲ	〃	11:15		-	
	Ⅳ	〃	12:30		-	
	Ⅴ	〃	13:30		-	
A	①	2日目	9:00		-	
	②	〃	10:00		-	
	③	〃	11:30		-	
	④	〃	13:00		-	
B	1	2日目	9:00		-	
	2	〃	10:00		-	
	3	〃	11:30		-	
	4	〃	13:00		-	

（女子）

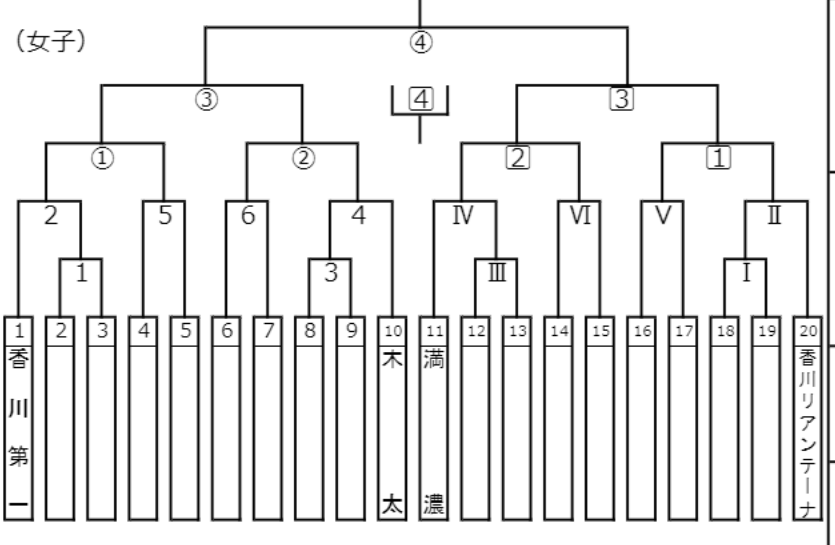

コート	試合順	プロト時刻		試合結果		
C	1	1日目	9:00		-	
	2	〃	10:15		-	
	3	〃	11:15		-	
	4	〃	12:30		-	
	5	〃	13:30		-	
	6	〃	14:30		-	
D	Ⅰ	1日目	9:00		-	
	Ⅱ	〃	10:15		-	
	Ⅲ	〃	11:15		-	
	Ⅳ	〃	12:30		-	
	Ⅴ	〃	13:30		-	
	Ⅵ	〃	14:30		-	
C	①	2日目	9:00		-	
	②	〃	10:00		-	
	③	〃	11:30		-	
	④	〃	13:00		-	
D	1	2日目	9:00		-	
	2	〃	10:00		-	
	3	〃	11:30		-	
	4	〃	13:00		-	

令和5年度　香川県中学校新人体育大会バレーボール競技【男子の部】

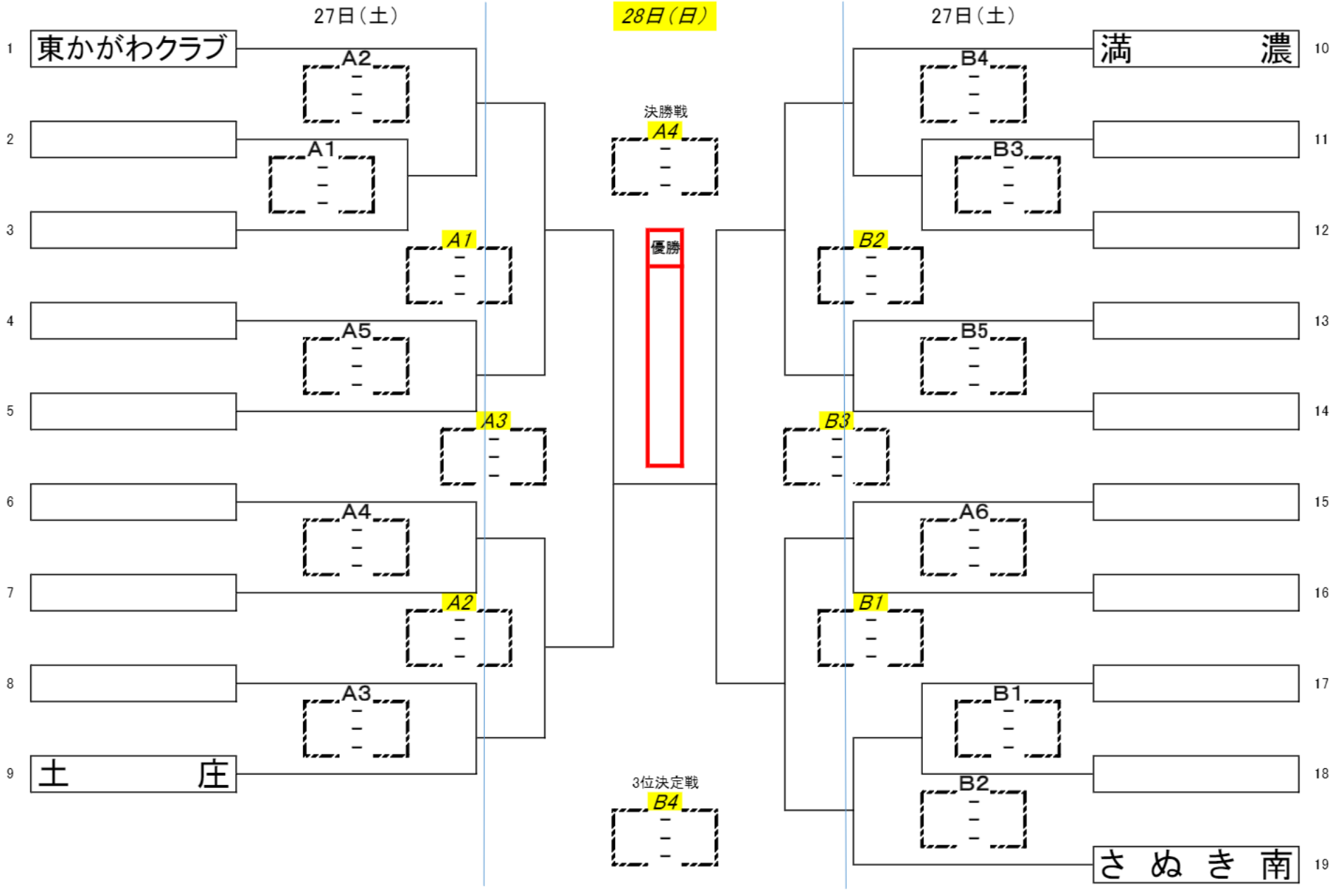

令和5年度　香川県中学校新人体育大会バレーボール競技【女子の部】

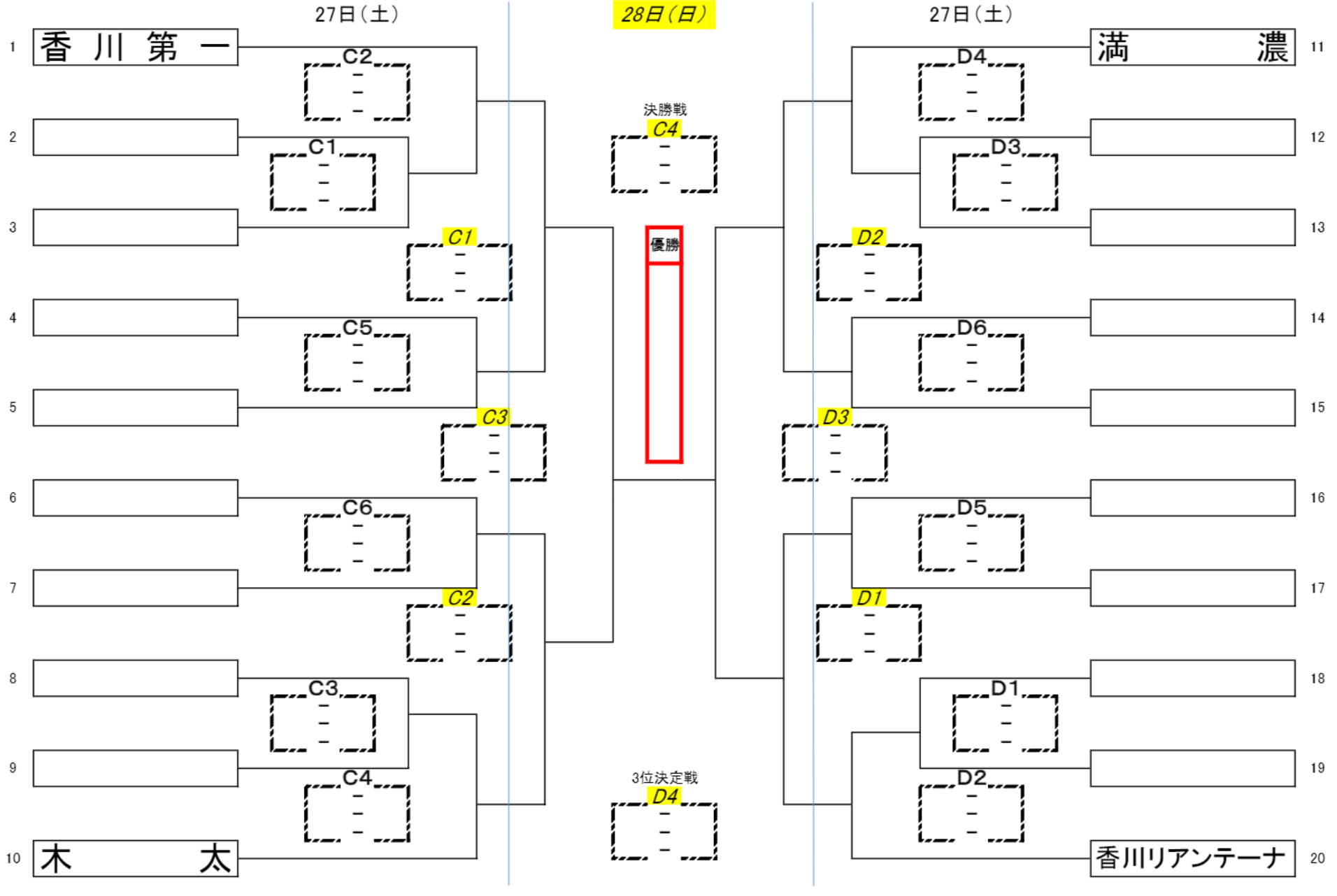

≪競技運営上の確認事項≫

1　競技は、2023年度（公財）日本バレーボール協会６人制競技規則及び競技要項による。
（1）　リベロ・プレーヤーは、試合ごとに２名まで登録することができる。
（2）　ネットの高さは、男子2.30m、女子2.15mとする。
（3）　大会使用球は、(公財)日本バレーボール協会検定４号球、人工皮革カラーボール(女子:モルテンV4M5000、男子：ミカサV400W）とする。

2　トーナメント戦方式とし、すべて３セットマッチとする。（ラリーポイント制　２５点）

3　３位決定戦を行う。

4　本大会では、給水のためのタイムアウト（WTO）を実施しない。よって、うちわも使用できない。

5　プログラム記載時刻は、プロトコールを行う時刻とする。27日(土)、28日(日)とも設定時刻を設けて大会を進める。

6　大会第１日目・27日（土）のコートオフィシャル（補助役員）については以下の表に示す通りとする。表中の数字は、抽選枠番号とする。オフィシャルの人数はラインズマン４名、点示２名の計６名で行う。
オフィシャル該当チームは、ラインズマンフラッグをチームで準備したものを使用する。

男子１日目 試合順	対戦カード Ａコート	コートオフィシャル （補助役員）	対戦カード Ｂコート	コートオフィシャル （補助役員）
第１試合	２ｖｓ３	１	１７ｖｓ１８	１９
第２試合	１ｖｓ第１試合勝	第１試合負け	１９ｖｓ第１試合勝	第１試合負け
第３試合	８ｖｓ９	６	１１ｖｓ１２	１０
第４試合	６ｖｓ７	８	１０ｖｓ第３試合勝	１１
第５試合	４ｖｓ５	１６	１３ｖｓ１４	第４試合負
第６試合	１５ｖｓ１６	４		

女子１日目 試合順	対戦カード Ｃコート	コートオフィシャル （補助役員）	対戦カード Ｄコート	コートオフィシャル （補助役員）
第１試合	２ｖｓ３	１	１８ｖｓ１９	２０
第２試合	１ｖｓ第１試合勝	第１試合負け	２０ｖｓ第２試合勝	第１試合負け
第３試合	８ｖｓ９	１０	１２ｖｓ１３	１１
第４試合	１０ｖｓ第３試合勝	第３試合負け	１１ｖｓ第３試合勝	第３試合負け
第５試合	４ｖｓ５	６	１６ｖｓ１７	１４
第６試合	６ｖｓ７	４	１４ｖｓ１５	１６

なお、大会第２日目・28日（日）のコートオフィシャルについては、第１試合目は第２試合の両チームから４名ずつ、第２試合目は第１試合の両チームから４名ずつ、第３試合目は第１試合の負けチームから８名、第４試合目は第２試合の負けチームから８名で行う。

7　試合が設定時刻より遅れた場合には、コートの準備が整ったら速やかに５分間の合同練習に入る。なお、試合が連続する場合については、最低１０分の休息をとり、その後合同練習に入る。試合が連続し、なおかつフルセットになった場合には、最低１５分の休息をとり、その後合同練習に入る。

8　試合コート及びフロアーでのボール使用は、合同練習、公式練習、セット間（フリーゾーンのみ）以外は認めない。また、ロビーなどでのボール使用は禁止するものとし、他は会場使用規定に従う。
※　５分間の合同練習でのボール使用については、パス程度とする。
※　Ｄコートについては５分間の合同練習でのボール使用は、アタックヒット可とする。
※　Ａ、Ｃコートについても第６試合に限り、合同練習でのボール使用は、アタックヒット可とする。
※　試合終了から次の試合の合同練習までに時間があく場合のコート使用については、柔軟やランニング程度のコート使用のみとし、ボールは使用できない。

9　監督は当該校の管理職・教員・部活動指導員であり、引率者としての責任を負う。クラブチームは、代表者または指導者として有効に登録されている大人が引率者としての責任を負う。コーチが外部指導者（コーチ）の場合は、当該校の校長が認めたものとする。

10　監督・コーチ・マネージャーは、規定のマークを左胸部につけること。規定の章がない場合は、ベンチに入れない。また、マネージャーは生徒（中学生）に限る。外部指導者は外部指導者（コーチ）証をつけること。管理職は、学校で使用している名札を着用すること。

11　監督・コーチは統一された服装でベンチに入ることが望ましい。（短パン・ランニングは不可）
また、指示・助言・指導のマナーについては十分留意すること。

12　エントリーの変更・訂正は、初日の代表者会議時に所定の用紙を提出し、これ以外の変更・訂正は、いかなる場合も一切認めない。

13　試合間のコートチェンジは実施する。試合開始・終了後の選手握手は行わない。エンドライン整列後アタックラインに寄って拍手することをあいさつに代える。

14　その他
（1）　本大会は観覧制限をしない。
（2）　土足と上履きの区別をつけ、アリーナは必ず上履きに履き替えること。
（3）　緊急車両や体育館管理者から、利用者への要請や要望があった場合、全試合の運営を一時中断することがある。また、体育館北側の駐車場は工事中のため、自由広場（芝生広場）の駐車場を、マナーよく利用する。
（4）　体育館入場時刻は原則自由とするが、感染症予防対策としてプログラム記載されている当該試合プロト時刻の３０分前の入場が望ましい。ただし、オフィシャルが当たっているチームについては、オフィシャル担当試合のプロト時刻３０分前とする。
（5）　荷物置場のための観客席の割り当ては、抽選番号奇数のチームは北側、偶数のチームは南側を使用することとする。チーム間は密にならないように間隔を空け、チーム内でも席を１つずつ空けて着席する。
（6）　保護者応援のための観客席の割り当ては、原則、チーム・選手の控え席と同じサイドの応援スペースを割り当てる。ただし、奇数同士、偶数同士の対戦になった場合は、ベンチが空くサイドに新規で入るチームが応援スペースを構えることとする。

≪競技日程≫

１月 27 日（土）

8:30～	開場
8:45	第１試合のチームがコートを使用して、フリーの練習
9:00	第１試合プロトコール
各試合終了後～	パス程度でコートを使用しての合同練習（５分）

１月 28 日（日）

8:30～	開場
8:45～	第１試合のチームのみコートを使用して、フリーの練習
9:00	第１試合プロトコール
各試合終了後～	パス程度でコートを使用しての合同練習（５分）
準決勝終了後～	※プロトコールの時間確認（男女の３決、決勝はそろえない。）
終了後	コート表彰

≪競技会場≫

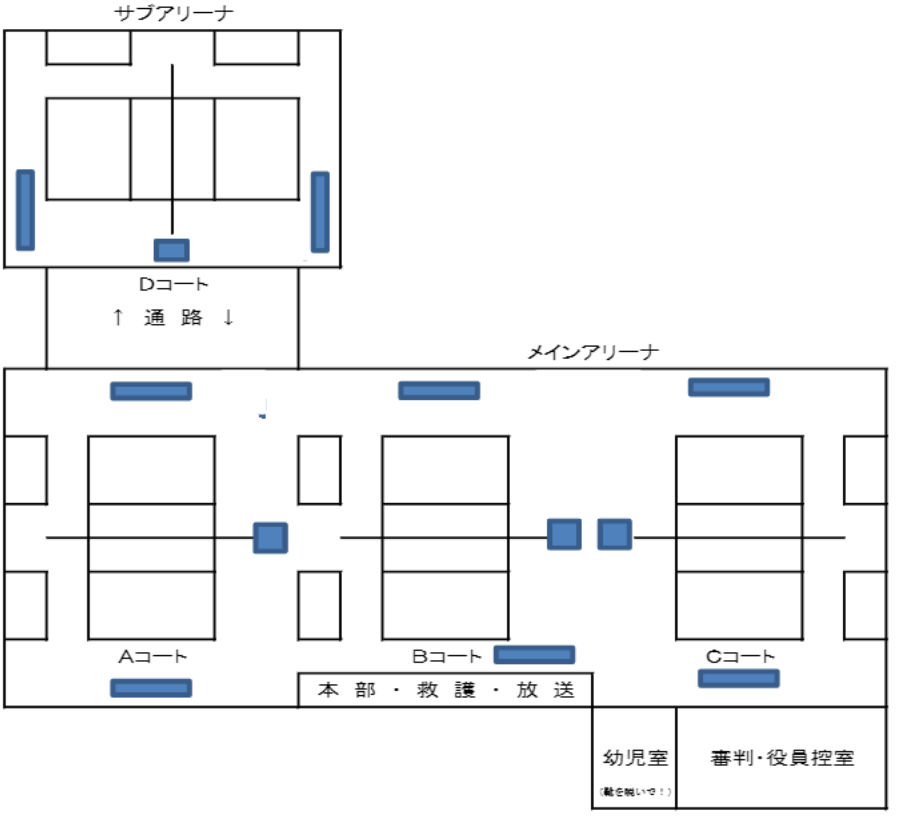

※受付は、体育館２階玄関です。
　２階玄関が選手、チームスタッフ、チーム学校関係者、協会役員、保護者の出入り口です。
　１階アリーナへは、選手、チームスタッフ（部員生徒を含む）のみ入場することができます。
※観覧の保護者は、所定の場所で応援をお願いします。
※Ｄコートの観客席は入り口側の壁際です。審判台付近への着席は控えてください。

≪開会式・閉会式について≫

※※　開会式は行わない。

開始式

１　日　時　　令和６年１月２７日（土）　９：００頃～
２　場　所　　丸亀市民体育館メインアリーナ中央
３　式次第　　第１試合のプロトコール入る前に、対戦カード全チームと補助役員チームはアリーナ中央へ集合する。（Ｄコートも）
　　①　優勝旗返還
　　②　選手宣誓（抽選枠　男女１枠の学校・チーム）
　　③　指導者宣誓（抽選枠　男女２枠の学校・チームの代表者又は監督）
　　④　チーム解散→公式練習開始

※※　閉会式は行わない。

コート表彰

１　日　時　　令和６年１月２８日（日）
２　場　所　　競技終了後各コートで行う。※エンドライン整列
３　式次第　　（１）賞状・優勝旗授与
　　（２）試合終了ホイッスル。
４　注意事項　・優勝、準優勝チームは、協会：近藤先生、中体連：末澤から周知事項があります。
　　・男子の優勝、準優勝と第３位、第４位チームは、満濃中・端山先生より周知事項があります。

≪審判上の確認事項≫

1　本大会は、２０２３年度（公財）日本バレーボール協会６人制競技規則で行う。

2　プログラム記載時刻にプロトコールに入る。但し、前の試合が延長し設定時間までに終わらない場合は、前の試合の終了後、５分間の合同練習（ボール使用可・パス程度）行いプロトコールに入る。

3　公式練習は合同で行う場合は６分とし、単独で行う場合は３分ずつとする。その際、コートを使用する権利のないチームが練習を行うことができるのは、コートで練習しているチームの後方のみである。

4　公式練習はエントリーされたメンバー以外の参加も認める。ただし、隣のコートへのボール侵入を防ぐことを目的としているため、エントリー選手やマネージャーと同様の働きはできない。また、服装もある程度統一しておくこと。(ユニホームに似た服装は不可)

5　各コートには、ウォーム・アップ・エリアを設ける。ただし、エリア内でのボールの使用は禁止する。なお選手、ベンチスタッフのマスクを着用については任意とする。

6　セット間はフリーゾーンでのボールの使用は認めるが、隣のコートの妨げにならないように注意し、パス程度とする。

7　スポーツマンとしてふさわしくない行為はしないこと。(相手チームに向かってのガッツポーズ、失敗をしたときに床を叩く、ボールを相手に返す際に必要以上の強さで返す等)

8　スピーディなゲーム運営のため、以下の点にご協力ください。
　①　ボールは速やかに拾いに行くこと。
　②　次のサーバーは、相手からの返球を待たずにサービスゾーンに移動し、ボールを待つこと。
　③　ボールデッドになった時点で、必要以上にコート外へ飛び出さないこと。また、コート上の選手がベンチのスタッフと、タッチ（ハイタッチ）などを行わないこと
　　⇒「遅延行為」と見なすこともある。

9　タイムアウトは、ハンドシグナルを示して要求すること。ただし、審判が気付かない場合は、立ち上がったり、コールをしたりしての要求（従来通りの要求）をすること。

10　試合中のワイピングについては、原則としてコート中の選手が行う。モップは、タイムアウト中とセット間、及び審判が危険と判断した場合のみ使用する。

11　中体連の「クイック・サブスティチューション・システム」採用方法。

□副審の手続きの方法については次の通り行うものとする。
　①　競技者交代については、交代する選手が、サブスティチューション・ゾーンの中に入ることで要求が成立する。
　②　副審は、ポールのそばに立ちその交代をコントロールする。要求があった時点で吹笛しハンド・シグナルを示す。
　③　複数の競技者交代の要求は、１組（以上）をサブスティチューション・ゾーン内で待たせ、順次手続きする。

12　リベロの取り扱いについては、「(公財)日本中体連における『リベロリプレイスメント』の変更についての付則」（２０２１年9月１９日付）を適用する。（Ｐ１６、１７、１８）