令和5年度　香川県中学校新人体育大会バレーボール競技【男子の部】

27日（土）　28日（日）　27日（土）

1 東かがわクラブ
2
3
4
5
6
7
8
9 土　庄

A2 – – –
A1 – – –
A1 – – –
A5 – – –
A3 – – –
A4 – – –
A2 – – –
A3 – – –

決勝戦
A4 – – –

優勝

3位決定戦
B4 – – –

B4 – – –
B3 – – –
B2 – – –
B5 – – –
B3 – – –
A6 – – –
B1 – – –
B1 – – –
B2 – – –

10 満　濃
11
12
13
14
15
16
17
18
19 さ ぬ き 南

令和5年度　香川県中学校新人体育大会バレーボール競技【女子の部】
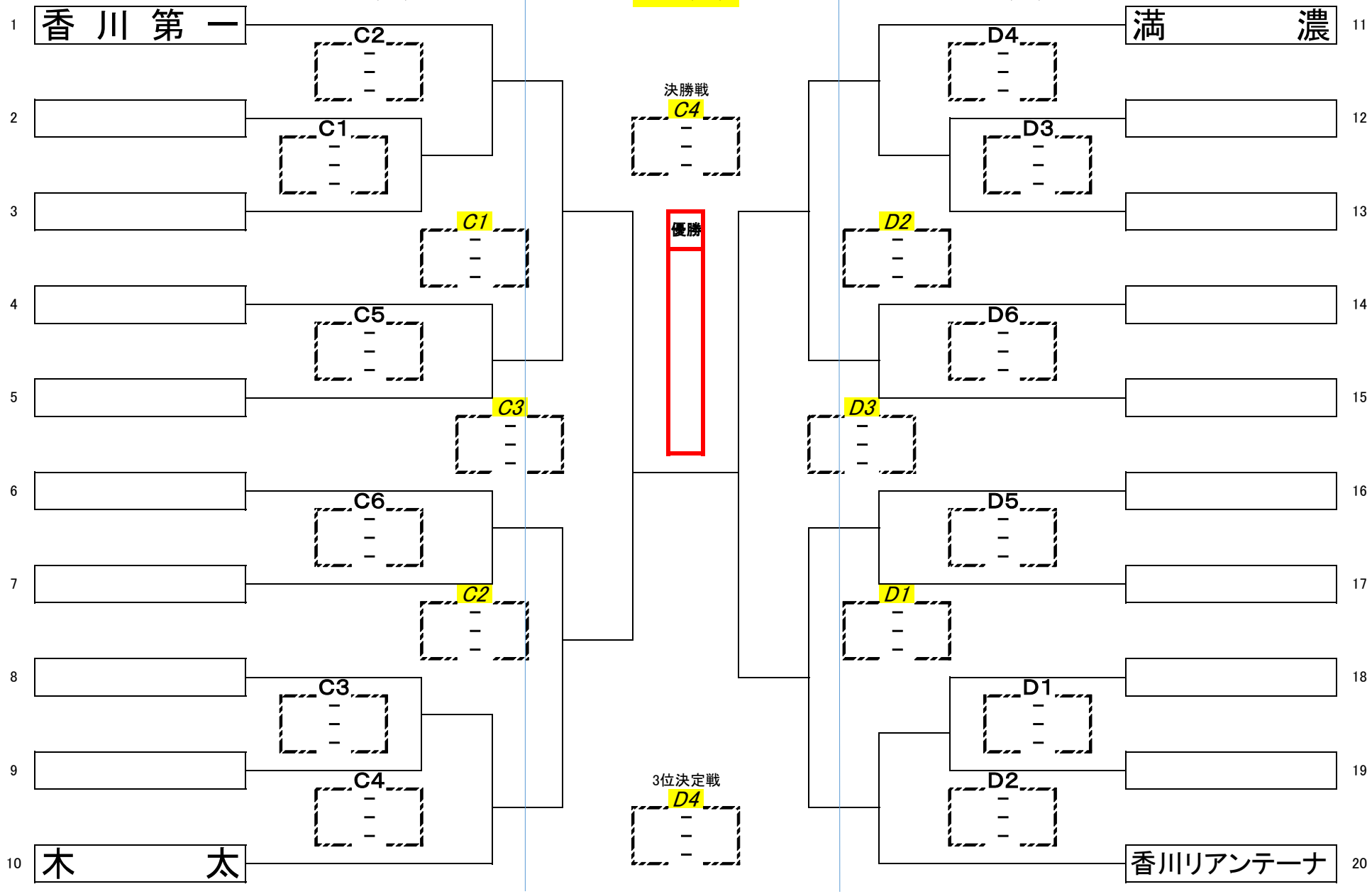
27日（土）　28日（日）　27日（土）