JOCジュニアオリンピックカップ　第32回全国都道府県対抗中学バレーボール大会

(男　子)

決勝トーナメント戦結果

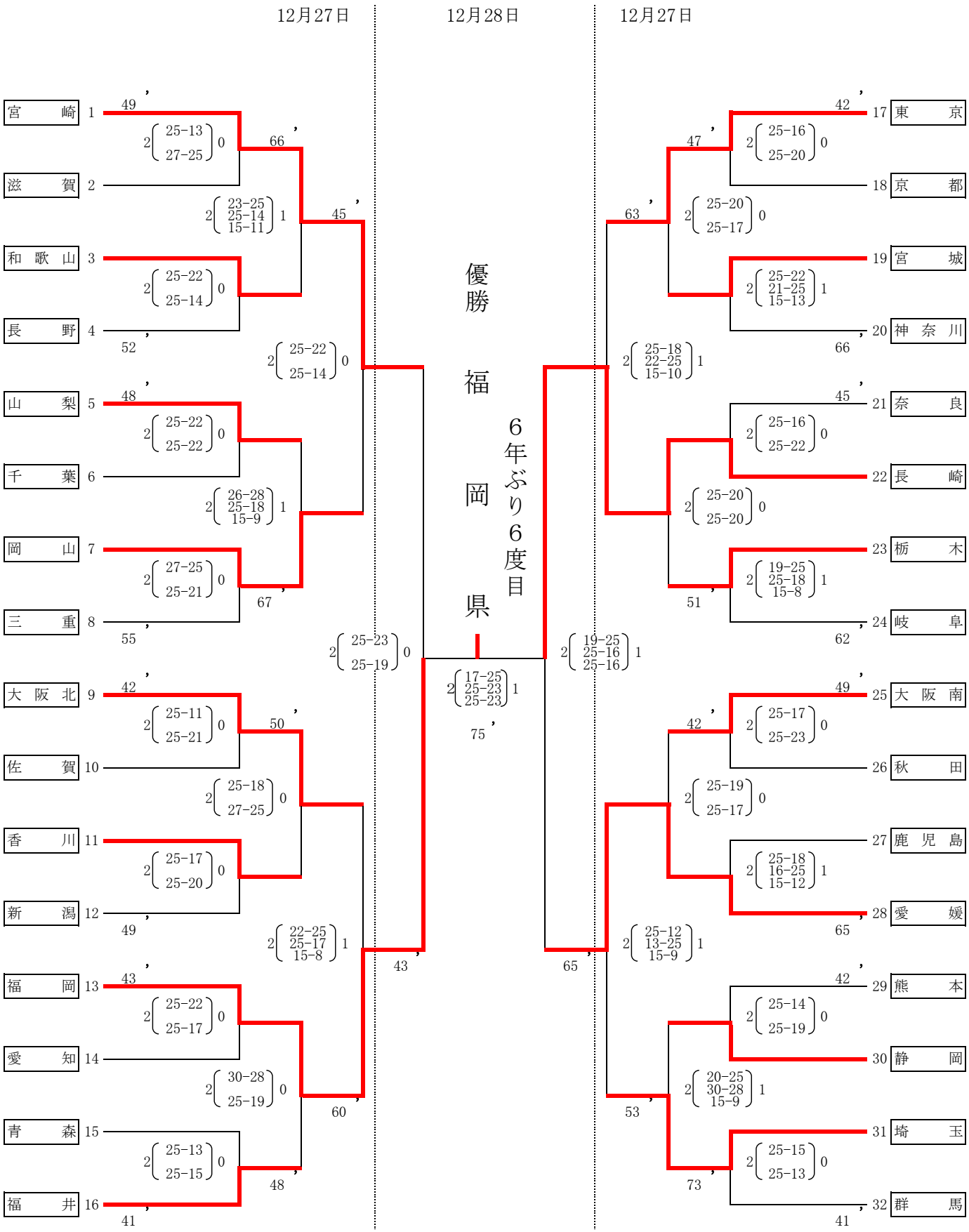

会場：丸善インテックアリーナ大阪（大阪市中央体育館）メインアリーナ：A. B. C. D. 特