平成29年度　香川県中学生バレーボール女子優勝大会
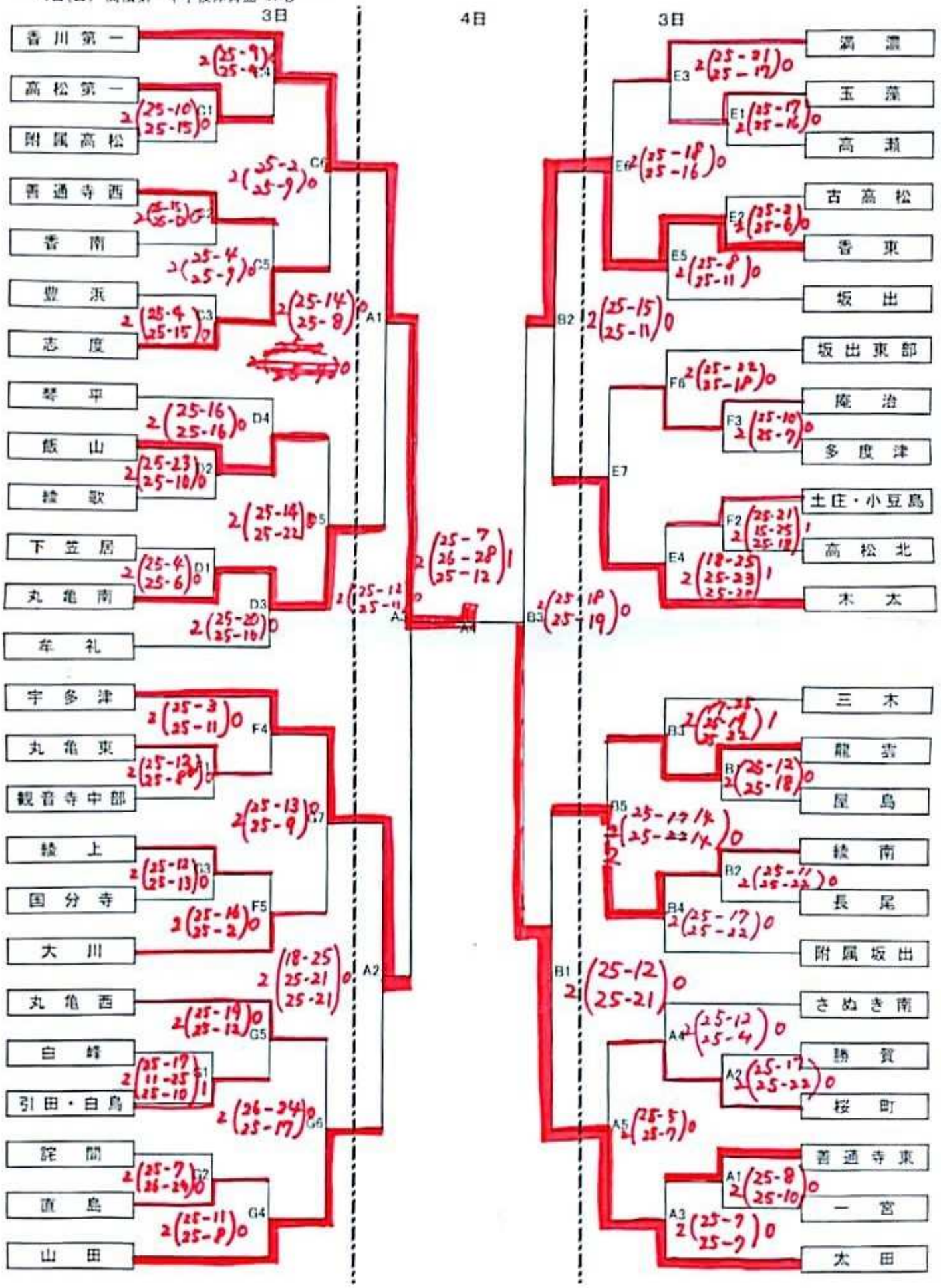
3月3日(土)　丸亀市民体育館　A・B・C・D　飯山総合体育館　E・F・G
4日(日)　高松第一中学校体育館　A・B