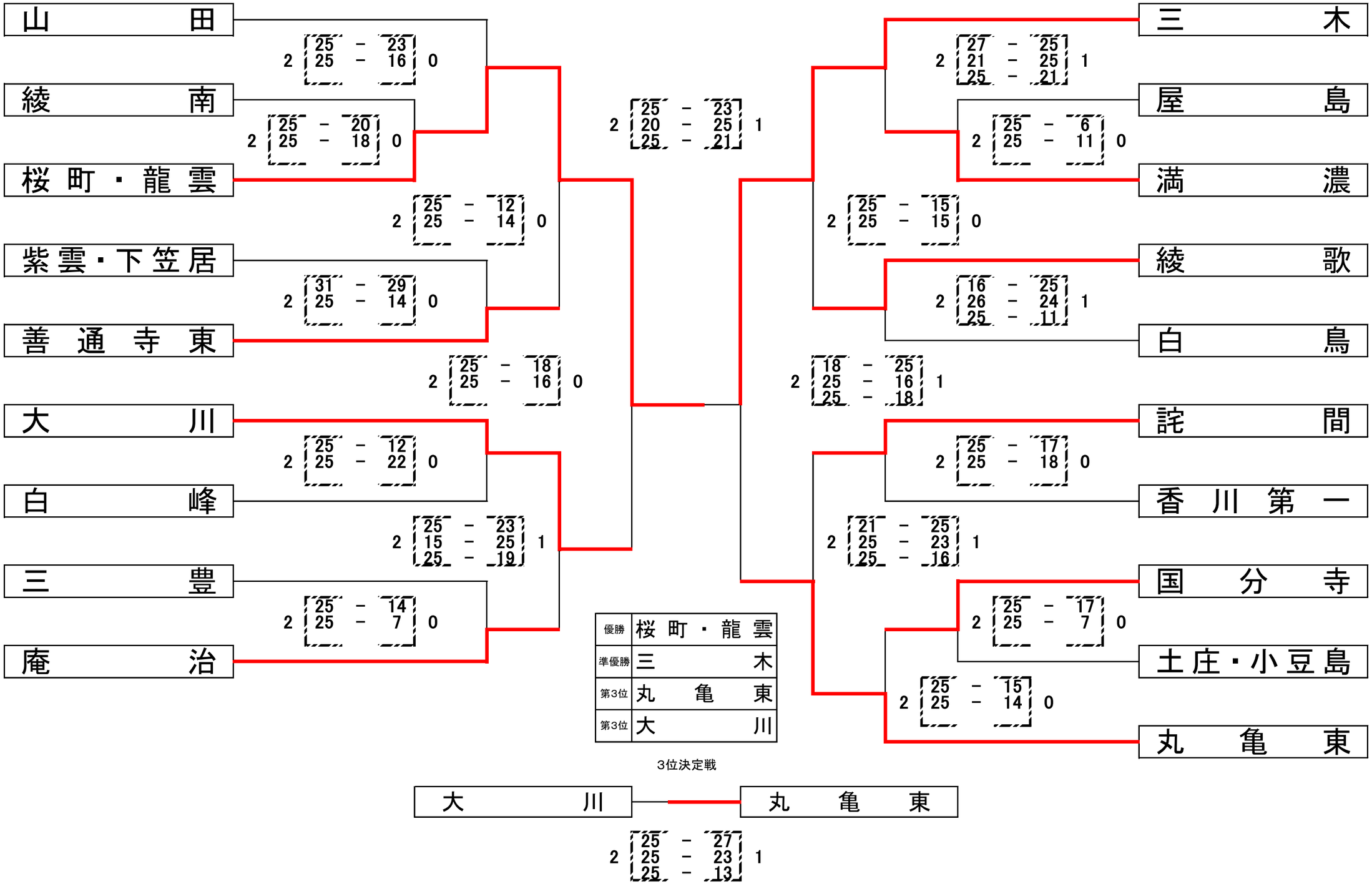平成28年度　香川県中学校新人体育大会バレーボール競技【男子試合結果】