2023年度　香川県中学生バレーボール選手権大会

4月22日 丸亀市民体育館A･B　サンビレッジ土器川G　仏生山公園体育館H
4月23日 丸亀市民体育館A

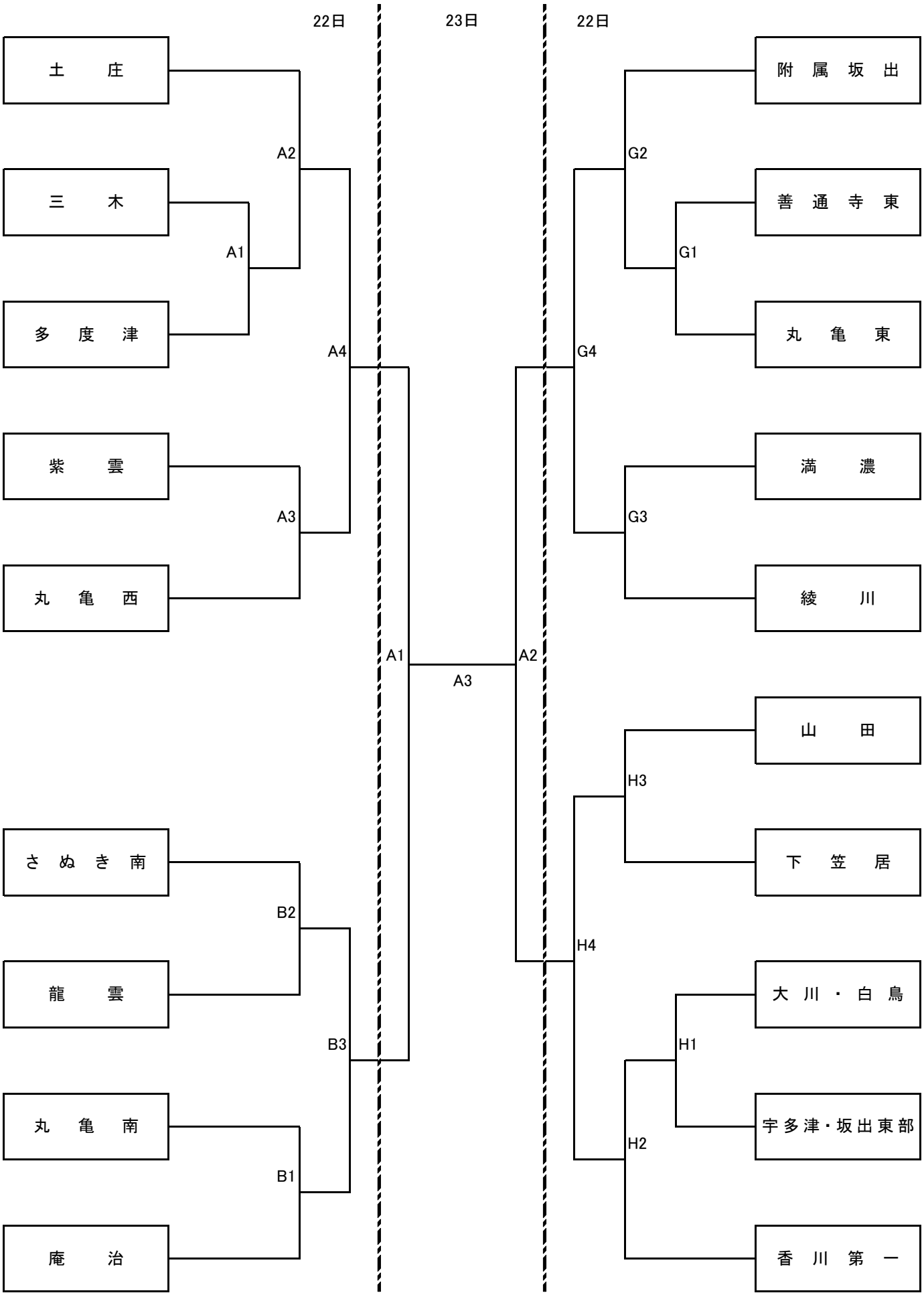

2023年度　香川県中学生バレーボール選手権大会

4月22日 丸亀市民体育館B･C･D(サブ) 飯山総合運動公園体育館E･F
4月23日 丸亀市民体育館B･C

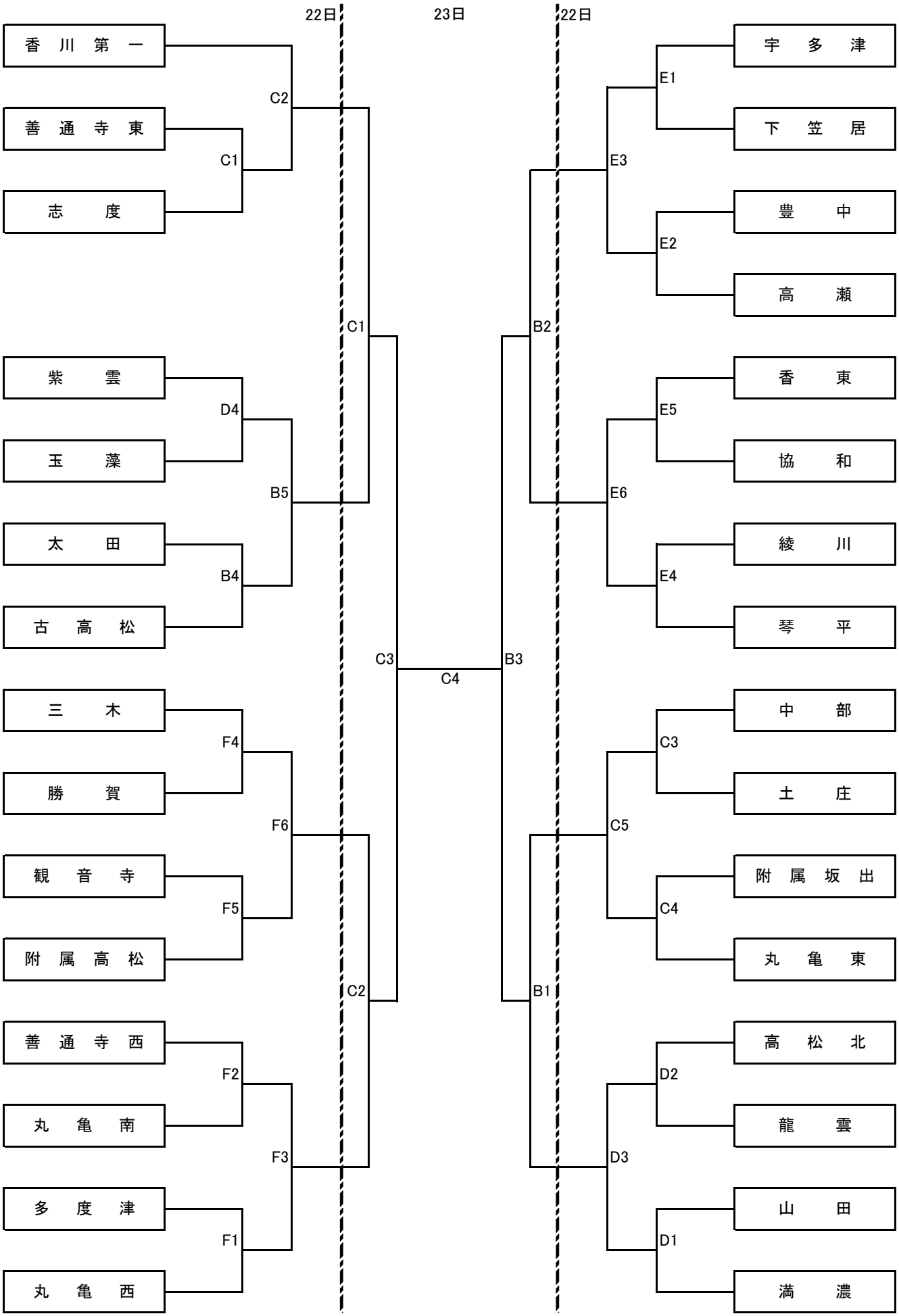

1日目　補助員一覧

	丸亀市民体育館		サンビレッジ土器川	仏生山公園体育館
	A	B	G	H
1	三木 vs 多度津	丸亀南 vs 庵治	善通寺東 vs 丸亀東	大川・白鳥 vs 宇多津・坂出東部
	土庄	さぬき南　龍雲	附属坂出	香川第一
2	土庄 vs A1勝	さぬき南 vs 龍雲	附属坂出 vs G1勝	香川第一 vs H1勝
	A1負	B1負	G1負	H1負
3	紫雲 vs 丸亀西	B1勝 vs B2勝	満濃 vs 綾川	山田 vs 下笠居
	A2負	B2負	G2負	H2負
4	A2勝 vs A3勝	女子B4試合	C2勝 vs C3勝	E2勝 vs H3勝
	A3負	B3負（男子）	G3負	H3負
5		女子B5試合	チーム1 vs チーム2	
		女子B4負	補助員担当校	

2日目　補助員一覧

	丸亀市民体育館	
	A(男子)	B・C(女子)
1	準決勝A1	準々決勝B1・C1
	A2から3名ずつ	第2試合から3名ずつ
2	準決勝A2	準々決勝B2・C2
	A1負	B1負・C1負
3	決勝A3	準決勝B3・C3
	A2負	B2負・C2負
4		決勝C4
		B3負・C3負から3名ずつ

	丸亀市民体育館			飯山総合運動公園	
	B	C	D	E	F
1	男子試合 B1～B3	善通寺東 vs 志度	満濃 vs 山田	宇多津 vs 下笠居	丸亀西 vs 多度津
		香川第一	高松北 龍雲	豊中 高瀬	善通寺西 丸亀南
2		香川第一 vs C1勝	高松北 vs 龍雲	豊中 vs 高瀬	善通寺西 vs 丸亀南
		C1負	D1負	E1負	F1負
3		中部 vs 土庄	D1勝 vs D2勝	E1勝 vs E2勝	F1勝 vs F2勝
		附属坂出 丸亀東	D2負	E2負	F2負
4	太田 vs 古高松	附属坂出 vs 丸亀東	紫雲 vs 玉藻	綾川 vs 琴平	三木 vs 勝賀
	B3負（男子）	C3負	D3負	香東 協和	観音寺 附属高松
5	B4勝 vs D4勝	C3勝 vs C4勝		香東 vs 協和	観音寺 vs 附属高松
	B4負	C4負		E4負	F4負
6				E4勝 vs E5勝	F4勝 vs F5勝
				E5負	F5負

4/22	丸亀市民体育館		サンビレッジ土器川		仏生山公園体育館	
	中学校	氏名	中学校	氏名	中学校	氏名
会場責任者	多度津	末澤	丸亀東	三好	山田	坂井
審判長	龍雲	角谷	満濃	端山	宇多津	綾田
競技委員	三木	佐藤	丸亀東	三好	香川第一	岩部
総務委員	さぬき南	熊野	満濃	端山	下笠居	矢野

4/22	丸亀市民体育館		飯山総合運動公園体育館	
	中学校	氏名	中学校	氏名
会場責任者	多度津	末澤	香東	矢野
審判長	附属坂出	徳永	香東	濱名
競技委員	紫雲	信原	三木	豊島
総務委員	古高松	藤井	綾川	香川

4/23	丸亀市民体育館	
	中学校	氏名
会場責任者	多度津	末澤
審判長	国分寺	髙橋
競技委員	満濃	端山
総務委員	屋島	河野

4/23	丸亀市民体育館	
	中学校	氏名
会場責任者	多度津	末澤
審判長	附属坂出	徳永
競技委員	丸亀東	三好
総務委員	観音寺	徳永

競技運営上の確認事項

1. 競技は２０２３年度(財)日本バレーボール協会６人制競技規則に準ずる。
2. 競技日程及び方法はトーナメント戦とする。試合は３セットマッチとする。
3. 第１試合のプロトコールを 8:49 とし、それ以降は追い込みで行う。ただし、試合の進行によって昼食時間を設ける場合もある。
4. 試合間は５分間でパス程度とする。ただし、隣のコートが試合をしていないときはフリーとする。連続する場合は１０分間空け、合同５分の練習を行う。フルセットの場合は１５分間空け、合同５分の練習を行う。
5. 公式練習後は、コート内、ベンチ及びフロアには、有効に登録され監督、コーチ、マネージャー、及び選手以外は入ることができない。
6. 監督・コーチ・マネージャーは既定のマークを所定の位置につける。
7. フロアでのボール使用は、公式練習とセット間(フリーゾーンのみ)及び試合間以外は認めない。また、ロビー等でのボール使用は禁止する。他は会場使用規則に従う。
8. エントリー変更・訂正は代表者会で訂正すること。それ以外は認めない。
9. その他
   - ○ 第３試合のチームは 10：00 以降、第４試合のチームは 11:00 以降に入館すること。開始式は行わない。
   - ○ 各会場 **8:00 開館**で、第１試合のチームが準備を行う。8:40 以降は第１試合のチームのみフロア使用可とする。
   - ○ **各チーム１名（審判ができる方）は必ず朝の代表者会議に出席し、割り当てがある場合は審判をすること。**
   - ○ ラインジャッジ・点示を行う補助員は、エントリー内の選手が行うこと。
   - ○ ラリー間のコートのワイピングはコート内の選手が行うこと。
   - ○ 前年度優勝校は優勝杯を持参すること。（男子：白鳥・大川、女子：香川第一）
   - ○ 観覧者は各チーム最大 30 名（部員は除く）とし、入館時に観覧者名簿を提出すること。観覧者の入場時刻は、原則当該試合のプロトコール１０分前とし、会場での案内に従うこと。
   - ○ 応援時にメガホン・ペットボトルで観覧席の手すりなどは叩かないようにする。
   - ○ 上靴と下靴の区別をつけること。
   - ○ ゴミは各チームで責任をもって持ち帰ること。
   - ○ 貴重品は各チームで保管をすること。
10. **本大会は、WTO(給水タイムアウト)は実施しない。**

感染症対策(健康チェック)について

- 大会開催ガイドライン(別紙)に従って行動すること。
- **各チーム消毒液を必ず持参すること。**
- １試合終了ごとにボール、フラッグ、ベンチ等の消毒を必ず行うこと。
- 選手・スタッフについて、各チームで当日の朝に健康チェックを行い、学校同行者体調記録表≪様式３≫を各会場の本部に提出すること。
- 体調管理表≪様式２≫を用いて､大会前２週間の各選手の健康チェックを行うこと。各顧問は大会後に体調管理表の提出を求められた場合は、すぐに提出できるように管理しておくこと。

審判上の確認事項

1.　競技は２０２３年度（財）日本バレーボール協会６人制競技規則に準ずる。

2.　公式練習は、エントリーされたメンバーはユニフォームで参加すること。

3.　セット間はフリーゾーンでボールを使用してもよいが、隣接するコートの試合の妨げにならないようにパス程度とする。ただし、隣接するコートが試合間の場合はこの限りではない。

4.　スポーツマンとしてふさわしくない行為はしないこと。（相手チームに向かってのガッツポーズ等）

5.　ワンボールシステムで試合を行うので、デッドになったボールの処理は速やかに行うこと。

6.　ワイピングについてはコート内の選手で速やかに行うこと。モップの使用はタイムアウト中、セット間及び審判が危険と判断した場合のみに限る。

7.　プロトコールについて

・　公式練習を別々にするとき、練習する権利のないチームはサイドラインの外や使用していないコートのエンドライン側等を使わない。邪魔にならないよう、使用しているコートのエンドライン側でのみ練習を許可する。サーブを打ち始めたらコートを空ける。

・　コートの入れ替えについては試合終了後あいさつが終わり、ベンチが空いたら次の試合のチームが入る。

8.　リベロの交代については、アタックラインからエンドラインまでのサイドライン上で、リベロ・リベロと交代する選手は、互いにラインにつま先を揃えて一旦静止すること。

高松市立仏生山公園体育館の大会使用について

仏生山公園の駐車場は、体育館利用者のみならずプール利用者や公園利用者との共用スペースとなっております。大会等で仏生山公園体育館を使用する場合は、臨時駐車場をご利用いただき、その際は、大会主催者側で臨時駐車場の整理を行ってください。以下の写真を参考にして、できるだけ多くの車が駐車できるよう、ご協力をお願いします。

又、既存駐車場の開場時間は、通常午前９時からとなります。近隣住民の方のご迷惑となりますので、開場時間前のご来館はお控えいただきますよう、大会参加者へのご周知を併せてお願いします。

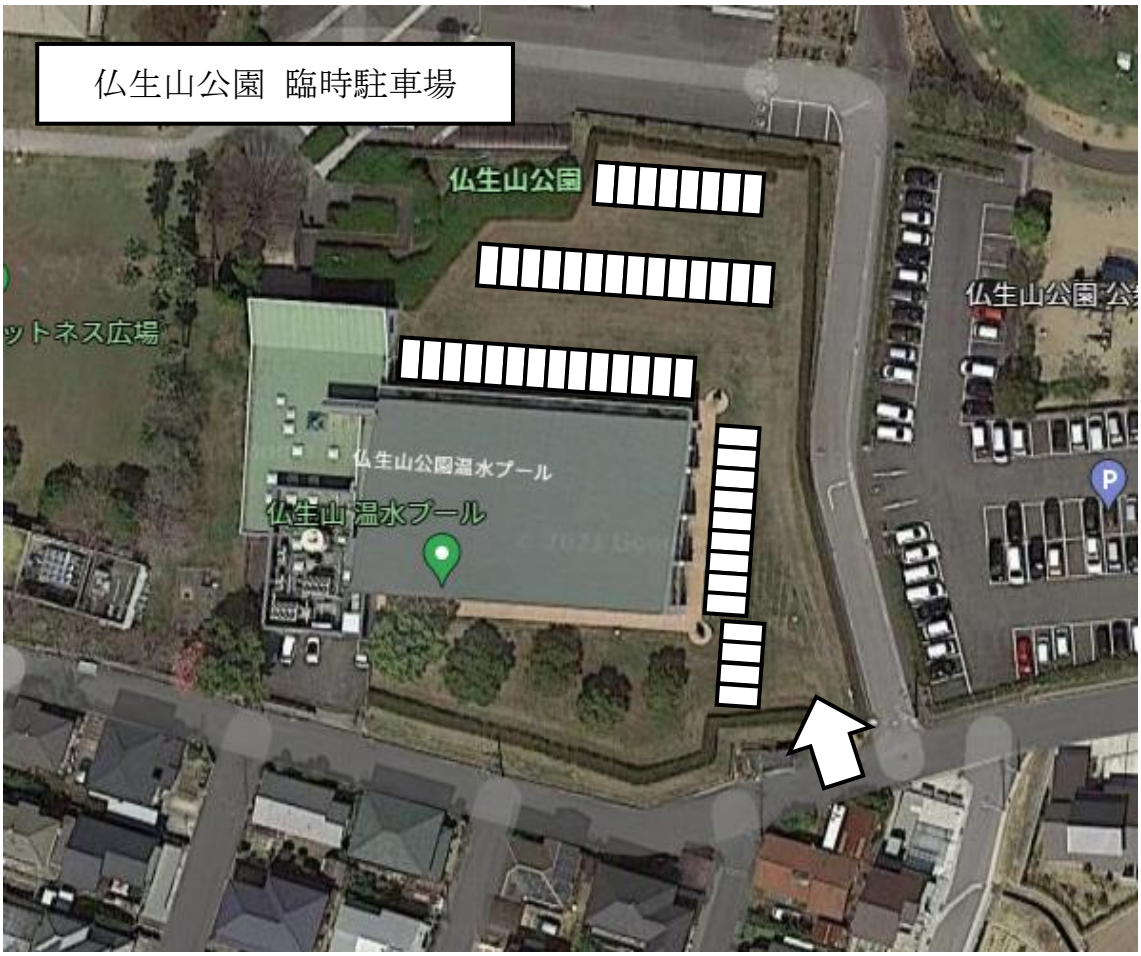

- 駐車場内での事故・盗難等は、一切責任を負いませんのでご了承ください。
- 駐車場内に、空き缶・紙くず・吸いがら等のゴミを捨てないでください。
- 駐車したら直ちにエンジンを停止し、アイドリングストップにご協力ください。
- 駐車場内でお子様を遊ばせないよう、保護者の方はご指導・ご注意ください。

ご不明な点がございましたら、下記体育館までお問い合わせください。

高松市立仏生山公園体育館　〒761-8078 高松市仏生山町甲 2654 番地 1（℡087-888-5011）